Правила и условия эффективного использования мебели.

Выписка из ГОСТ 16371-93.

Корпусная мебель (шкафы, стеллажи, прихожие, кухни, столы, тумбы, и т.д.) должна пользоваться в соответствии с функциональным назначением каждого отдельного едмета. Не прыгать на кроватях, не сидеть на тумбах и столах!

Все тяжести следует размещать внутри шкафов таким образом, чтобы добиться вномерного распределения нагрузки по всей имеющейся площади и обеспечить обходимое равновесие. Вещи на полках рекомендуется размещать по принципу: иболее тяжелые - ближе к краям (опорам), более легкие - ближе к центру. Высокие ементы (колонны, многоярусные шкафы и т.д.) рекомендуется больше нагружать в жних секциях для обеспечения лучшей устойчивости этих элементов. При сплуатации корпусной мебели не допускается статическая вертикальная нагрузка (в обенности с приложением усилия в одной точке): на дно ящиков (полуящиков) – не лее 5 даН, на полки (шкафов, стеллажей) более – 10 даН. Нормальное усилие открытия ерей – до 3 даН, усилие выдвижения ящиков (полуящиков) – до 5 даН.

Ни в коем случае не допускайте воздействия на мебельные изделия агрессивных идкостей (кислот, щелочей, масел, растворителей и т.п.). Содержащих такие жидкости одуктов или их паров. Подобные вещества и соединения являются химически тивными - реакция с ними повлечет негативные последствия для вашего имущества и даже здоровья. Также стоит помнить, что некоторые специфические моющие истящие) составы могут содержать высокую концентрацию агрессивных веществ или абразивные составы Применение подобных моющих средств не допустимо!

Не допускайте прямого воздействия солнечных лучей на мебельные изделия. одолжительное прямое воздействие света на некоторые участки может вызвать етовое различие элементов, составляющих мебель. Данное различие, которое станет нее заметным с течением времени, является совершенно естественным и поэтому не жет считаться признаком низкого качества мебельного изделия.

Высокое значение тепла или холода, а также внезапные перепады температуры, гут серьезно повредить мебель. Мебельные изделия не должны быть расположены нее 1 м от источников тепла. Рекомендуемая температура воздуха при хранении и и) эксплуатации +10 С - +25 С. Не допускайте попадания на мебельные изделия ячих предметов (утюги, посуда с кипятком и т.п.).

Рекомендуемая относительная влажность местонахождения мебели 60%-70%. Не едует поддерживать в течение продолжительного времени условия крайней ажности или сухости в помещении, а тем более - их периодической смены, с течением емени такие условия могут повлиять на целостность мебельных изделий или их ементов.

Шкаф-купе соответствует техническим условиям по ГОСТ 16371-93, признана одной к эксплуатации и соответствует всем требованиям, обеспечивающим безопасность жизни, здоровью потребителей и охрану окружающей среды, предотвращение причинения вреда имуществу потребителей.

Гарантийный срок: 24 (двадцать четыре) месяца

Дата выпуска:

VÄV S-A-N-V-U-T

SINCE 2003

Паспорт изделия

Шкаф - купе (модель К324)

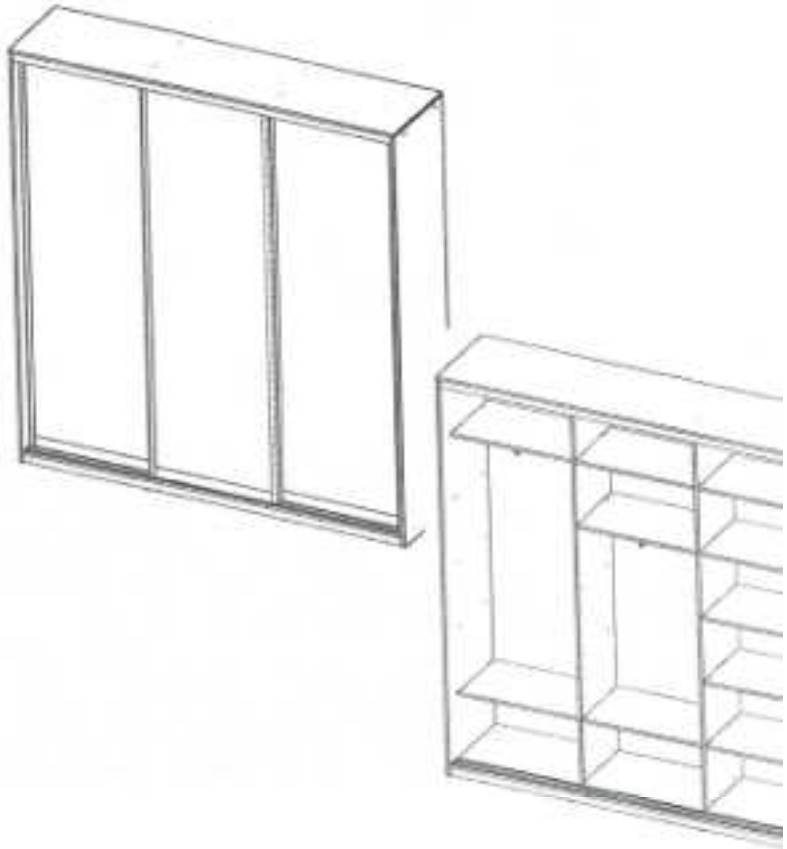

Шкаф - купе К324

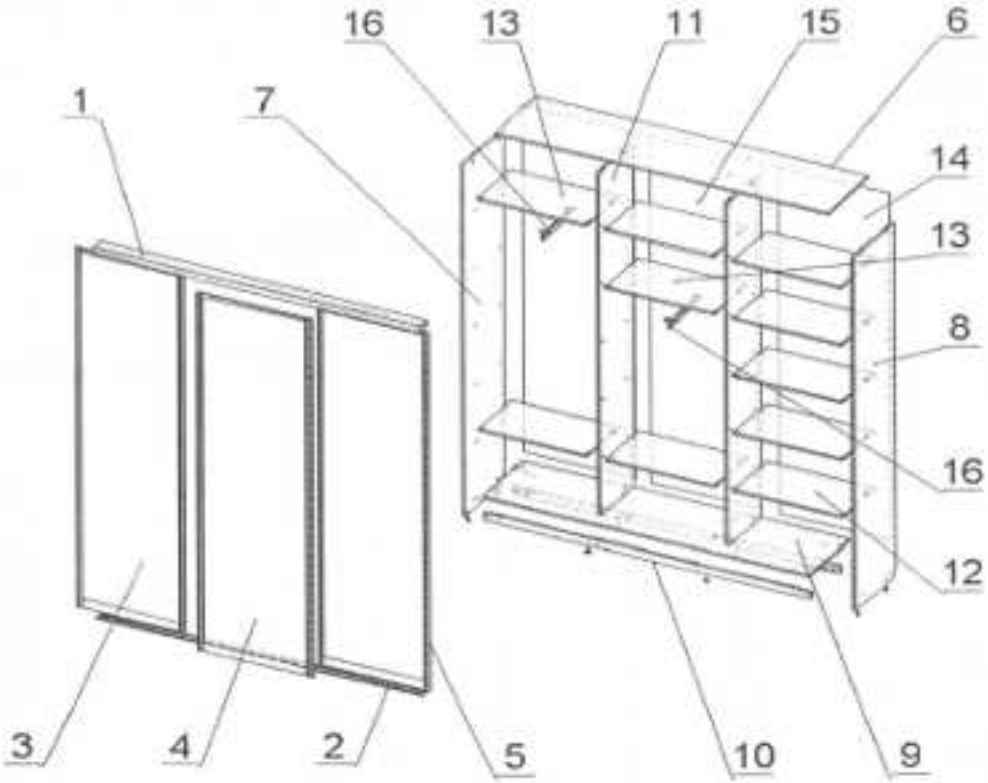

В боковину (поз.7; 8) и цоколь (поз.10) установить регулируемую опору; к крыше (поз.6) закрепить верхний трек (поз.1); в нижний трек установить стопор, для средней двери в первый паз на расстоянии ~677мм от торца, для правой левой двери во второй паз, на расстоянии 33-34мм от торца; к дну (поз.9) закрепить нижний трек (поз.2); **2)** В дно (поз.9) вставить в место стыковки с цоколем (поз.10) шток эксцентрика и шкант, далее завести детали, затянуть эксцентрик; **3)** Боковину (поз.7; 8) соединить с дном (поз.9) и цоколем (поз.10) с применением эксцентрика и шканта; В дно (поз.9) вставить в место стыковки с перегородкой (поз.11) шток эксцентрика и шкант, далее завести детали, тянуть эксцентрик; **5)** В крышу (поз.6) вставить в место стыковки с боковиной (поз.7; 8), перегородкой (поз.11) шток эксцентрика и шкант, далее завести детали, затянуть эксцентрик; **6)** Закрепить заднюю стенку (поз.14 - правая/левая; поз.15 - средняя) на гвозди мебельные (к боковине, крыше и дну) и саморезы с прессшайбой (к перегородке, в месте стыковки двух деталей); **7)** В местах крепления полки (поз.12; 13) в боковины и перегородки установить шток эксцентрика VB 35, корпус эксцентрика VB 35 установить в полки, полку установить в собранную конструкцию; **8)** К крыше (поз.13) (в левой секции под первую полку, в центральной секции под вторую полку) снизу закрепить вешало выдвижное (поз.16); **9)** Установить двери (поз.3; 4; 5); отрегулировать двери за счет винта в нижнем ролике, навесить легель.

Габариты изделия (длина х глубина х высота): 1915 х 450 х 2350 мм, (+/- 5м

Спецификация на изделие

Поз.№	Наименование	Размер	Ко
	Материалы		
1	Верхний трек	1882	
2	Нижний трек	1882	
3	Дверь	2218х643	
4	Дверь	2218х643	
5	Дверь	2218х643	
6	Крыша	1915х448	
7	Боковина левая	2324х446	
8	Боковина правая	2324х446	
9	Дно	1883х444	
10	Цоколь	1883х50	
11	Перегородка	2258х355	
12	Полка	617х353	
13	Полка	617х353	
14	Задняя стенка	2286х638	
15	Задняя стенка	2286х631	
	Фурнитура		
	Эксцентрик VB 35		
	Эксцентрик (ЛДСП 16мм)		
	Шток эксцентрика		
	Шкант		
16	Вешало выдвижное L=320мм		
	Саморез 3,5х16		
	Саморез 4,2х19 ПШ		
	Регулируемая опора (ножка+муфта)		
	заглушка для эксцентрика		
	заглушка для ЛДСП d5мм		
	Гвозди мебельные		